96631428 DRV ED ALG3 1000W 550mA 450V D #RHPS555A

IP66 | IK08

Appareillage programmable DALI 2 à courant constant de 1000 W, Classe 1, avec 2 canaux de sortie indépendants et un boîtier IP66 pour les applications de télédiffusion. Convient aux projecteurs Champion et Altis 264 LED dédiés, à installer à une distance de jusqu'à 200 m du projecteur. Tension d'entrée nominale : 200-440, courant de sortie 550mA avec canal simple configurable DALI 2, conforme à la pratique recommandée en termes de papillotement IEEE 1789 pour filmer au super ralenti, niveau de surtension de 10 kV pour le mode commun et le mode différentiel.

Connexion du secteur via borniers. Le courant de secteur doit être protégé par un fusible conformément aux réglementations de sécurité locales.

Poids : 5,4 kg

TLG_ALTS_F_3GBPDB_LGY.jpg

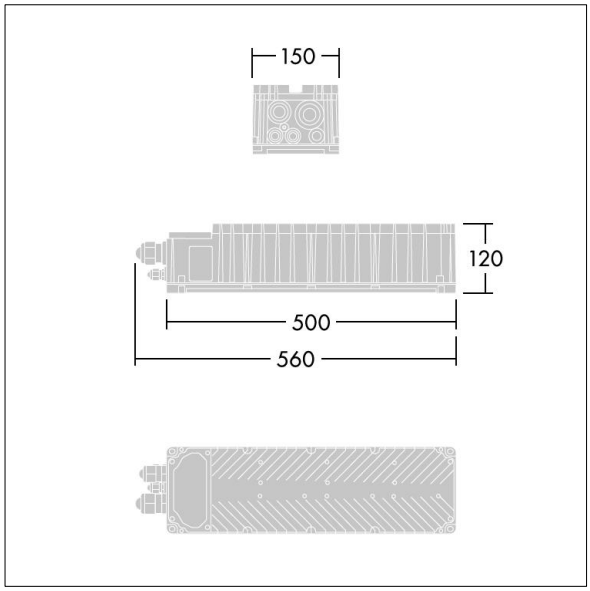

TLG_ALSA_M_GEARBOX.wmf

Toutes les valeurs marquées d'un * sont des valeurs nominales. Sauf indication contraire, les valeurs sont applicables pour une température ambiante de 25 °C.
Les produits de Thorn Lighting sont perfectionnés en permanence. Nous nous réservons le droit d'apporter des modifications à nos produits sans autres publications.
© Thorn Lighting