Borne Avenue Déco

Borne élégante, qui vient compléter la gamme d'appliques et de lanternes Avenue Déco

- Déclinée en version borne (ht 1 m) ou parapet (ht 450 mm)
- Noblesse et robustesse des matériaux
- Corps en aluminium

Photographies, dessins et données photométriques sont communiqués à titre informatif. Pour prendre connaissance de données spécifiques sélectionnez le produit concerné.

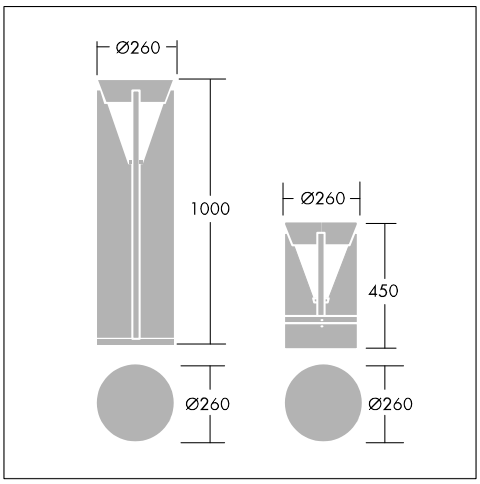

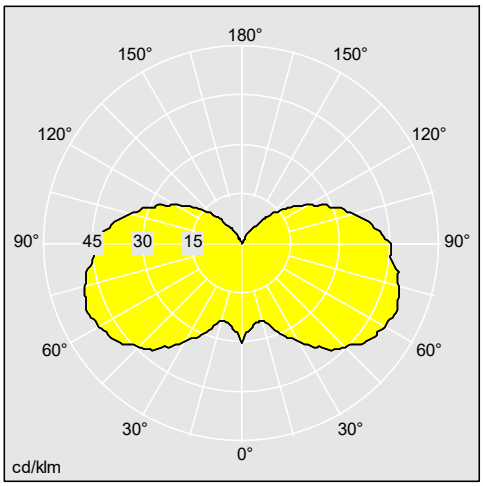

96004379

Matériaux / Finitions

Borne : chapeau et fût en fonderie/extrusion d'aluminium peints gris anthracite (proche RAL 7043).
Diffuseur : polycarbonate sablé.

Installation / Montage

Fixation sur embase via 4 perçages Ø 10 mm d'entaxes 140 mm x 140 mm.
Tiges de scellement Ø 8 x 120 (x4) à commander séparement.
Alimentation intégrée.
Connecteur 5 pôles pour câble de section max 6 mm².
Passage en coupure possible.

EN60598, IP54, IK08, Beam_Bollard_2, SC1, CE, TC-D, TC-TEL

Les produits de Thorn Lighting sont perfectionnés en permanence. Nous nous réservons le droit d'apporter des modifications à nos produits sans autres publications.
© Thorn Lighting