Mica

Gamme d'encastrés de sol résistant au passage de véhicule et ne nécessitant qu'une faible profondeur d'encastrement

- Solution étanche IP67 avec choix entre différentes effets lumineux
- Angle d'inclinaison réglable de +/- 15° pour les versions équipées d'un verre semi-sablé (SF)
- Alimentation intégrée et pré-câblage de série avec câbles résinés pour une étanchéité optimisée et durable

Photographies, dessins et données photométriques sont communiqués à titre informatif. Pour prendre connaissance de données spécifiques sélectionnez le produit concerné.

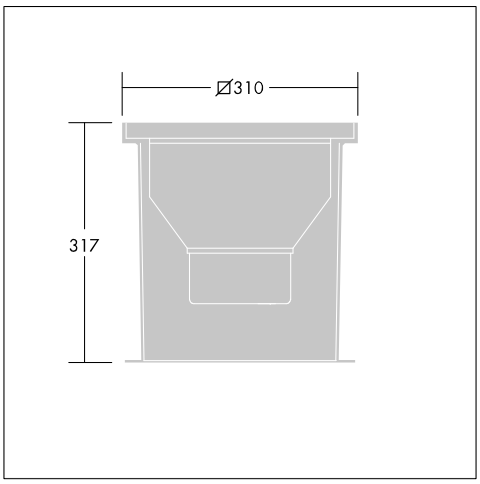

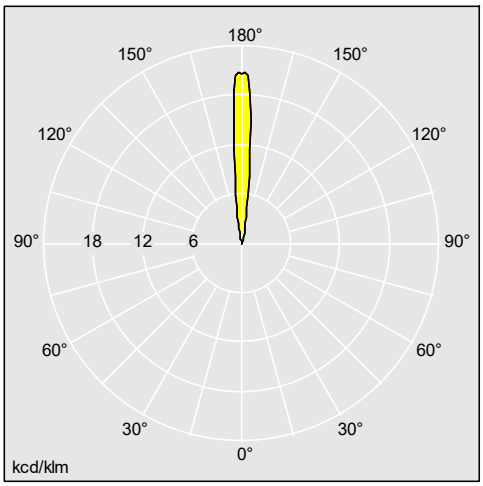

96271500

Matériaux / Finitions

Corps : fonte d'aluminium ENAB44100 (sans cuivre), peinture texturée pour une grande résistance à la corrosion
Collerette : acier inoxydable AISI 316L (ép. 3 mm) traité anti-corrosion ou aluminium peint ENAB44100 (sans cuivre)
Classe de corrosion standard : C3
Vis de fixation : acier inoxydable
Fermeture : verre trempé semi-sablée Épaisseurs du verre :
Mica Slim A et Mica Slim I : 19 mm avec collerette en acier inoxydable et 15 mm avec collerette en aluminium peint
Mica Slim S : 15 mm avec collerette en acier inoxydable et 12 mm avec une collerette en aluminium peint ENAB44100 (sans cuivre)
Mica Slim SS : 12 mm avec collerette en acier inoxydable et 10 mm avec une collerette en aluminium peint ENAB44100 (sans cuivre)
Joints : silicone traité contre le vieillissement
Pot d'encastrement : polypropylène
Câble : (H07RN-F 3 x 1,5 mm²) minimum 0,4 m de long pour toutes les tailles.
Fermetures avec dôme : aluminium peint ENAB44100 pour les versions Mica Slim SS uniquement
Verre antidérapant disponible sur demande
Films holographiques : polycarbonate non-jaunissant
Toutes les versions disposent d'une alimentation intégrée non gradable.

IP67, Beam_Ground_Recessed_1, IK10, Beam_Guidance_1, SC1, CE, RCM

Les produits de Thorn Lighting sont perfectionnés en permanence. Nous nous réservons le droit d'apporter des modifications à nos produits sans autres publications.
© Thorn Lighting

Mica

Installation / Montage

Le luminaire est livré complet : corps, pot d'encastrement, collerette et fermeture verre.
Toutes les versions sont livrées pré-câblées.

Pour les applications extérieures, un drainage de 30 cm ou un système de drainage équivalent doit être utilisé sous le pot d'encastrement pour assurer l'évacuation de l'eau. Ce pot d'encastrement peut être installé dans le bitume à condition que la température maxi du bitume soit d'environ 80°C.
Les luminaires doivent fonctionner ouverts durant 45 minutes afin d'évacuer l'accumulation d'humidité à l'intérieur du boîtier.
Les Mica Slim peuvent être installés dans les zones où la vitesse des véhicules n'excède pas 30 km/h pour les versions planes et 20 km/h pour les versions avec dôme.
Pour faciliter l'installation, le câblage peut être effectué à l'aide des connecteurs IP68 (codes SAP 96260810, 96260809, 96272068 et 60800549). Pour le passage en coupure, utiliser des boîtiers de dérivation IP67(codes SAP 96257909 et 96257908).
Toutes les versions disposent d'une alimentation intégrée.
En accord avec la norme EN60598-2-13 la charge statique maximum est de 5 000 kg pour les versions équipées de verre plat avec collerette inox, 3500 kg pour les versions équipées de verre plat avec collerette en aluminium.
La technologie d'éclairage RGB à changement de couleur eset disponible dans Mica Slim I. Pour les versions RGB, les LED sont pilotées par un contrôleur DMX (non fourni).
Configuration du film holographique : ouvrir la fermeture en verre et insérer le film holographique sous le verre, de manière à ce que le côté lisse du film soit en contact avec le verre. Faire tourner le film pour obtenir l'effet lumineux souhaité.

Les produits de Thorn Lighting sont perfectionnés en permanence. Nous nous réservons le droit d'apporter des modifications à nos produits sans autres publications.
© Thorn Lighting