DALI MSensor 02 5DPI 41rs

Dispositif Sensa

Référence 28000894

Application

Le capteur Sensa S2 (plafonnier) est équipé d'une commande de lumière ambiante, d'un détecteur de mouvement et d'un récepteur infrarouge pour le Sensa IRC. Simple attribution de groupe par un interrupteur rotatif ou un logiciel, plusieurs capteurs Sensa S2 sont possibles dans un groupe DALI et ils peuvent être télécommandés. Le contrôle de l'éclairage et le détecteur de mouvement peuvent être désactivés et il est possible de procéder à un réglage individuel des paramètres à l'aide du logiciel de configuration.

Aide à l'étude de projets

Puissance tirée du bus DALI, consommation de 6 mA. Chaque capteur Sensa S2 nécessite 1 adresse DALI et 3 adresses eDALI.

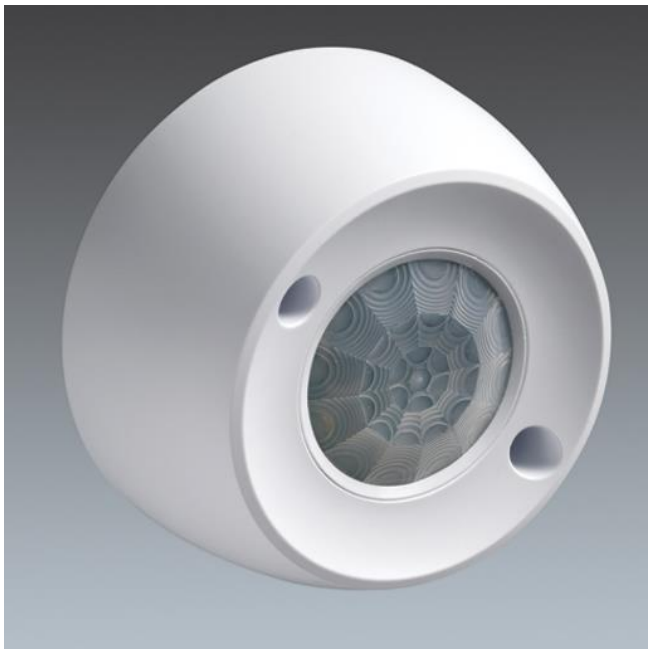

Les produits de Thorn Lighting sont perfectionnés en permanence. Nous nous réservons le droit d'apporter des modifications à nos produits sans autres publications.
© Thorn Lighting

Dimensions

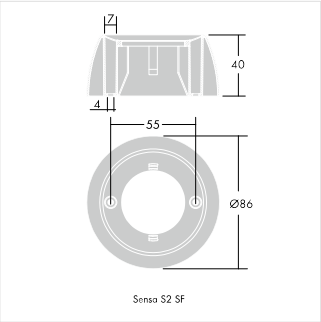

Les produits de Thorn Lighting sont perfectionnés en permanence. Nous nous réservons le droit d'apporter des modifications à nos produits sans autres publications.
© Thorn Lighting