96271961 <ZOAR 24L50 EPR BK BP CL2 L740 W8M

IP66	IK08		CE

Superbe lanterne architecturale avec un module light engine. LED 24, entraînés par un driver intégral à un 500mA fixe. Cadre Système de réduction de puissance intégré avec un palier à 50 % de la puissance initiale, fonctionnant 3 heures avant et 5 heures après le point milieu de la nuit calculé., fixation et boîtier LED : aluminium fonderie thermopoudré avec finition noir texturé. Boîtier : verre plat prismatique. Classe électrique II, IP66, IK08. Pré-câblé avec un câble H07-RNF de 8 m. Livré avec LED 4 000 K.

Dimensions : 896 x 274 x 366 mm
Puissance du luminaire: 40 W
Flux lumineux du luminaire: 3393 lm
Efficacité lumineuse du luminaire: 85 lm/W
Poids : 13,2 kg
Scx : 0.09 m²

TLG_ZOAR_F_SGLPDB.jpg

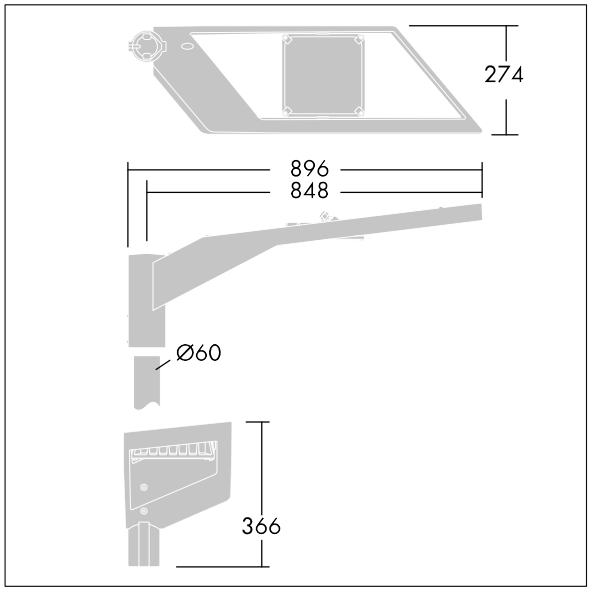

TLG_ZOAR_M_LD1.wmf

Ce produit contient une source lumineuse de classe d’efficacité énergétique D.

Toutes les valeurs marquées d'un * sont des valeurs nominales. Thorn utilise des composants testés et éprouvés, en provenance des meilleurs fournisseurs. Dans certains cas isolés, il se peut qu'il y ait des pannes de nature technologique au niveau des LED individuels, pendant le cycle de vie nominal du produit. Les normes internationales fixent la tolérance du flux initial et de la charge associée à ± 10 %. Sauf indication contraire, les valeurs sont applicables pour une température ambiante de 25 °C.

Les produits de Thorn Lighting sont perfectionnés en permanence. Nous nous réservons le droit d'apporter des modifications à nos produits sans autres publications.
© Thorn Lighting