Contrast 2 LED

96263210 <CONT2 L 36L105 757 S/S 8X16°

ISO 9223 C3	IP66	IK08	⧈	CE

Contrast 2 LED

LED architectural compact Monté sur étrier avec 8 x 16° horizontal. Classe électrique II, IP66, IK08. Corps et cadre : fonderie d'aluminium, gris argenté 150 sablé. Verre trempé de 4 mm d'épaisseur. Joint : EPDM. Livré avec LED 5 700 K

Avec alimentation électrique intégrée

Dimensions : 407 x 295 x 95 mm
Puissance du luminaire: 119 W
Poids : 7,55 kg

TLG_CONL_F_L26X26PDB.jpg

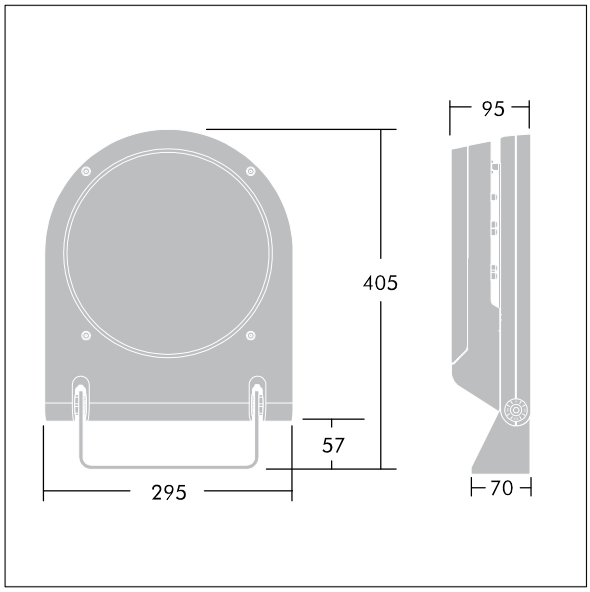

TLG_CON2_M_LDL mod.wmf

Toutes les valeurs marquées d'un * sont des valeurs nominales. Thorn utilise des composants testés et éprouvés, en provenance des meilleurs fournisseurs. Dans certains cas isolés, il se peut qu'il y ait des pannes de nature technologique au niveau des LED individuels, pendant le cycle de vie nominal du produit. Les normes internationales fixent la tolérance du flux initial et de la charge associée à ± 10 %. Sauf indication contraire, les valeurs sont applicables pour une température ambiante de 25 °C.

Les produits de Thorn Lighting sont perfectionnés en permanence. Nous nous réservons le droit d'apporter des modifications à nos produits sans autres publications.
© Thorn Lighting

Contrast 2 LED

96263210 <CONT2 L 36L105 757 S/S 8X16°

Les produits de Thorn Lighting sont perfectionnés en permanence. Nous nous réservons le droit d'apporter des modifications à nos produits sans autres publications.
© Thorn Lighting