THORN

96272591 <ALTIS S 396L90 MWWB CL1 L740 T35

IP66	IK08	⏚	CE	T_a35

Un projecteur LED haute puissance avec distribution(s) lumineuse(s) 1 faisceau moyen et 2 larges pour les applications d'éclairage sportif. Electronique, Appareillage contrôlable DMX / DALI driving 396 LEDs at 900mA. Classe électrique I, IP66, IK08. Corps, cadre et étrier : aluminium fonderie laqué gris sable foncé (similaire à RAL 7043). Etrier fixé par un seul boulon dans un orifice de Ø 22 mm ou un trou rectangulaire de 105 x 17 mm, ou par deux boulons dans des orifices de Ø 15 mm. Verre : 5 mm trempé. Vis : Acier inoxydable.

Opération totalement libre de papillotements pour la diffusion TV HD. Modules LED inclinables pour optimiser les schémas d'éclairage. Le dispositif de ciblage de précision est réglable sur le haut ou le bas des modules LED (à commander séparément). LE. Livré avec LED 4 000 K

En raison des exigences de calcul uniques de ce produit, les données photométriques ne sont pas fournies ici mais vous pouvez obtenir des conseils de design auprès de votre représentant le plus proche.

Dimensions : 673 x 745 x 535 mm

Poids : 28 kg
Scx : 0.45 m²

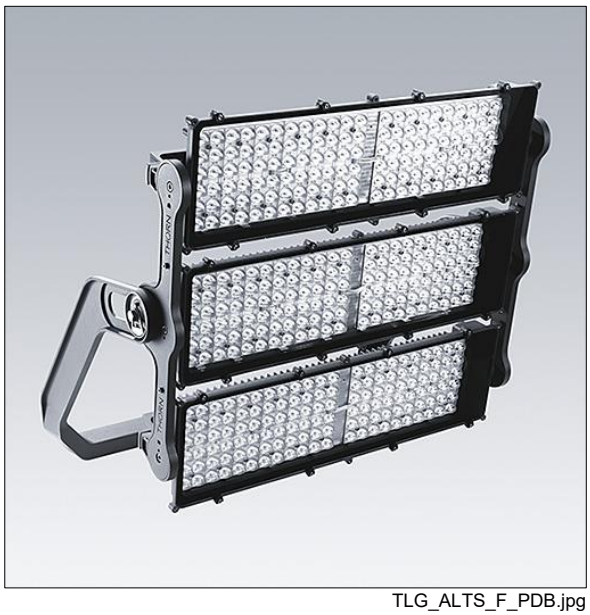

TLG_ALTS_F_PDB.jpg

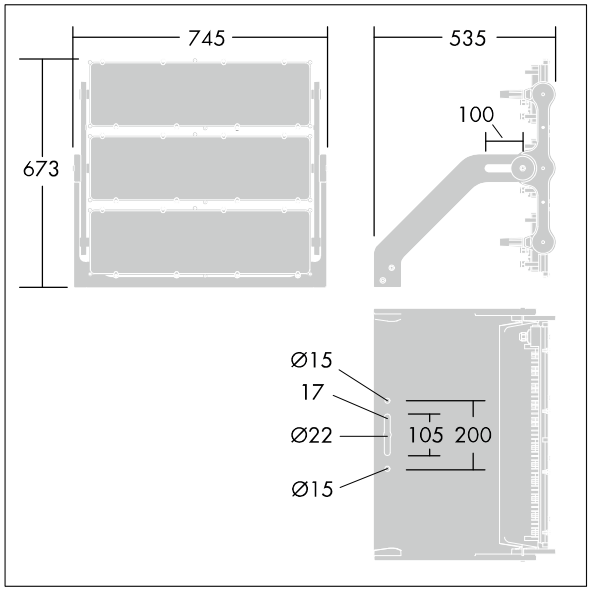

TLG_ALTS_M_LD1.wmf

Toutes les valeurs marquées d'un * sont des valeurs nominales. Sauf indication contraire, les valeurs sont applicables pour une température ambiante de 25 °C.
Les produits de Thorn Lighting sont perfectionnés en permanence. Nous nous réservons le droit d'apporter des modifications à nos produits sans autres publications.
© Thorn Lighting