Mica

96271502 <MICA SLIM S 3L35 ACC 10D BLU AL SF

IP67	IK10				

Mica

Un luminaire rond Small de faible profondeur, encastré au sol. 3 LED(s) alimenté en 350mA par un driver intégré. Angle de faisceau 10° pour les applications d'éclairage résistant au passage de voitures. Réglage de l'angle d' inclinaison ± 15°. Corps : aluminium fonderie avec finition poudrée. Collerette : aluminium laqué, 3 mm d'épaisseur. Verre de fermeture : verre trempé semi-dépoli, mm d' épaisseur, température de surface conforme à EN60598-2-13. Pré-câblé avec câble de 0,5 m. Boîtier encastrable : Polypropylène. Classification IP67, classe électrique I. Charge statique maximum 3500 kg. Livré avec LED bleu

Mica et Mica Slim peuvent être installés dans les zones où la vitesse des véhicules n'excède pas 30 km/h pour les versions planes et 20 km/h pour les versions équipées du dôme.

Dimensions : Ø153 x 175 mm
Puissance du luminaire: 4,3 W
Flux lumineux du luminaire: 61 lm
Efficacité lumineuse du luminaire: 14 lm/W
Poids : 2,34 kg

TLG_MICA_F_SS3LEDALSF.jpg

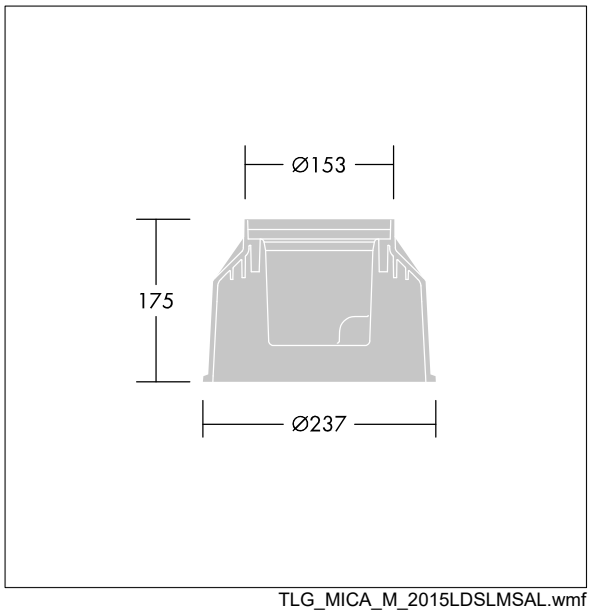

TLG_MICA_M_2015LDSLMSAL.wmf

Toutes les valeurs marquées d'un * sont des valeurs nominales. Thorn utilise des composants testés et éprouvés, en provenance des meilleurs fournisseurs. Dans certains cas isolés, il se peut qu'il y ait des pannes de nature technologique au niveau des LED individuels, pendant le cycle de vie nominal du produit. Les normes internationales fixent la tolérance du flux initial et de la charge associée à ± 10 %. Sauf indication contraire, les valeurs sont applicables pour une température ambiante de 25 °C.

Les produits de Thorn Lighting sont perfectionnés en permanence. Nous nous réservons le droit d'apporter des modifications à nos produits sans autres publications.
© Thorn Lighting