# Urba

## 96271380 <URBAL 72L50 740 NR CL1 T76E W10 ANT

| | | | | | | |
|---|---|---|---|---|---|---|
| ISO 9223 C3 | IP66 | IK09 | | CE | | |

## Urba

Lanterne d'éclairage urbain LED, Large avec 72 LED alimentées en 500mA et optique pour Route étroite. Electronique, non gradable. Classe électrique I, IP66, IK09. Corps : aluminium fonderie, texturé gris foncé. Fermeture : verre transparent trempé plat. Pré-câblé avec 10 m de câble. Montage top sur mât de Ø 76mm. Système de réduction de puissance intégré avec un palier à 50 % de la puissance initiale, fonctionnant 3 heures avant et 5 heures après le point milieu de la nuit calculé. Livré avec LED 4 000 K.

Dimensions : 1078 x 400 x 357 mm
Puissance du luminaire: 109 W
Poids : 16 kg
Scx : 0.13 m²

TLG_URBA_F_LMTPGYPDB.jpg

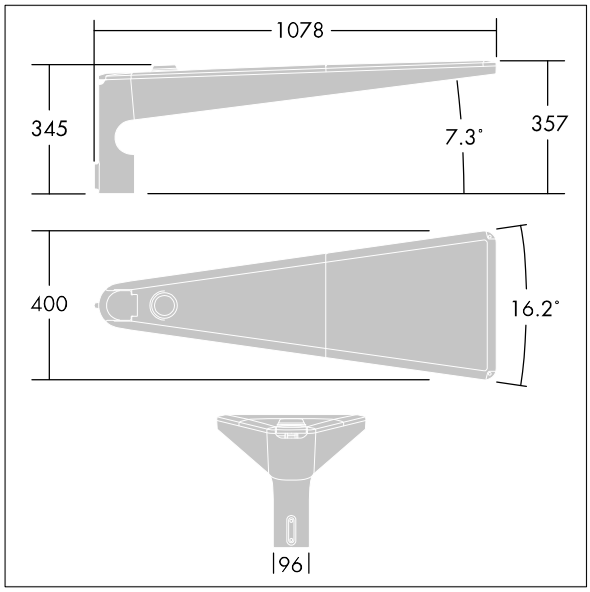


TLG_URBA_M_MTP70L.wmf

Ce produit contient des sources lumineuses d'une classe d'efficacité énergétique de D.

Toutes les valeurs marquées d'un * sont des valeurs nominales. Thorn utilise des composants testés et éprouvés, en provenance des meilleurs fournisseurs. Dans certains cas isolés, il se peut qu'il y ait des pannes de nature technologique au niveau des LED individuels, pendant le cycle de vie nominal du produit. Les normes internationales fixent la tolérance du flux initial et de la charge associée à ± 10 %. Sauf indication contraire, les valeurs sont applicables pour une température ambiante de 25 °C.

Les produits de Thorn Lighting sont perfectionnés en permanence. Nous nous réservons le droit d'apporter des modifications à nos produits sans autres publications.
© Thorn Lighting