THORN

96267926 <ALTIS 2KW R5 HO/HF DGE CL1 WI SC

ISO 9223 C3	IP66	IK08	⏚	CE

Un projecteur pour lampes à décharge de haute performance pour 1 lampes 2000W Source lumineuse: 1 x HQI-TS/D/S ECG / 2000W avec un non gradable Electronique, spécial. Idéal pour les manifestations sportives télévisées afin de diffuser des images au super-ralenti, sans papillotement. Classe électrique I, IP66. Corps et cadre : aluminium fonderie sans peinture. Boîtier : verre trempé de 4 mm par processus thermique. Etrier fixé par un seul boulon dans un trou de 22 mm Ø, ou un trou rectangulaire de 105 x 17 mm, ou par deux boulons dans des trous de 15 mm Ø. Presse-étoupe pour un câble de 8 à 12 mm. Réglage à l'aide de viseurs ou de dispositifs de réglage de précision facultatifs. Livré avec boîtier d' allumage. Appareillage à commander séparément. Lampe à commander séparément

Puissance du luminaire: 2200 W
Dimensions : 566 x 626 x 285 mm
Poids : 14,25 kg
Scx: 0.21 m²

TLG_ALTI_F_STANDPDB.jpg

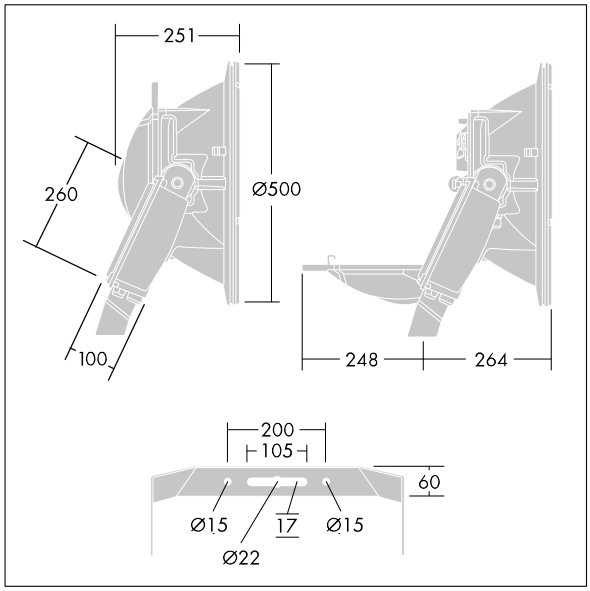

TLG_ALTI_M_LDBACK.wmf

Toutes les valeurs marquées d'un * sont des valeurs nominales. Sauf indication contraire, les valeurs sont applicables pour une température ambiante de 25 °C.
Les produits de Thorn Lighting sont perfectionnés en permanence. Nous nous réservons le droit d'apporter des modifications à nos produits sans autres publications.
© Thorn Lighting

96267926 <ALTIS 2KW R5 HO/HF DGE CL1 WI SC

Les produits de Thorn Lighting sont perfectionnés en permanence. Nous nous réservons le droit d'apporter des modifications à nos produits sans autres publications.
© Thorn Lighting