Avenue Wall 300 II

96258551 <AVENUE W300 II 26W TC-DEL CL2

ISO 9223 C3	IP65	IK09		CE			T_a25

Avenue Wall 300 II

Encastré Avenue Deco. Classe électrique II, IP65, avec chapeau Polycarbonate (PC) opale. Fourni avec ballast intégral pour lampe Source lumineuse: 1 x TC-DEL / 26W de 26 W. Lampes à commander séparément.

Dimensions : 313 x 176 x 362 mm
Puissance du luminaire: 28 W
Poids : 3,48 kg

TLG_AVNE_F_W300PDBUNLIT.jpg

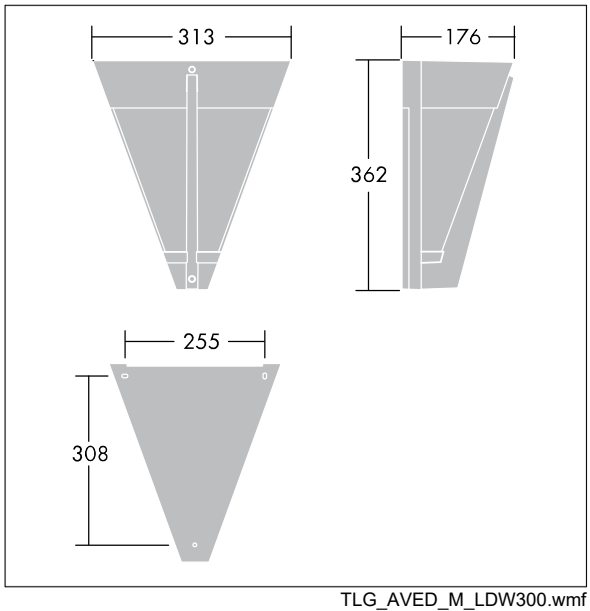

TLG_AVED_M_LDW300.wmf

Toutes les valeurs marquées d'un * sont des valeurs nominales. Sauf indication contraire, les valeurs sont applicables pour une température ambiante de 25 °C.
Les produits de Thorn Lighting sont perfectionnés en permanence. Nous nous réservons le droit d'apporter des modifications à nos produits sans autres publications.
© Thorn Lighting

Avenue Wall 300 II

96258551 <AVENUE W300 II 26W TC-DEL CL2

Les produits de Thorn Lighting sont perfectionnés en permanence. Nous nous réservons le droit d'apporter des modifications à nos produits sans autres publications.
© Thorn Lighting